Jewell

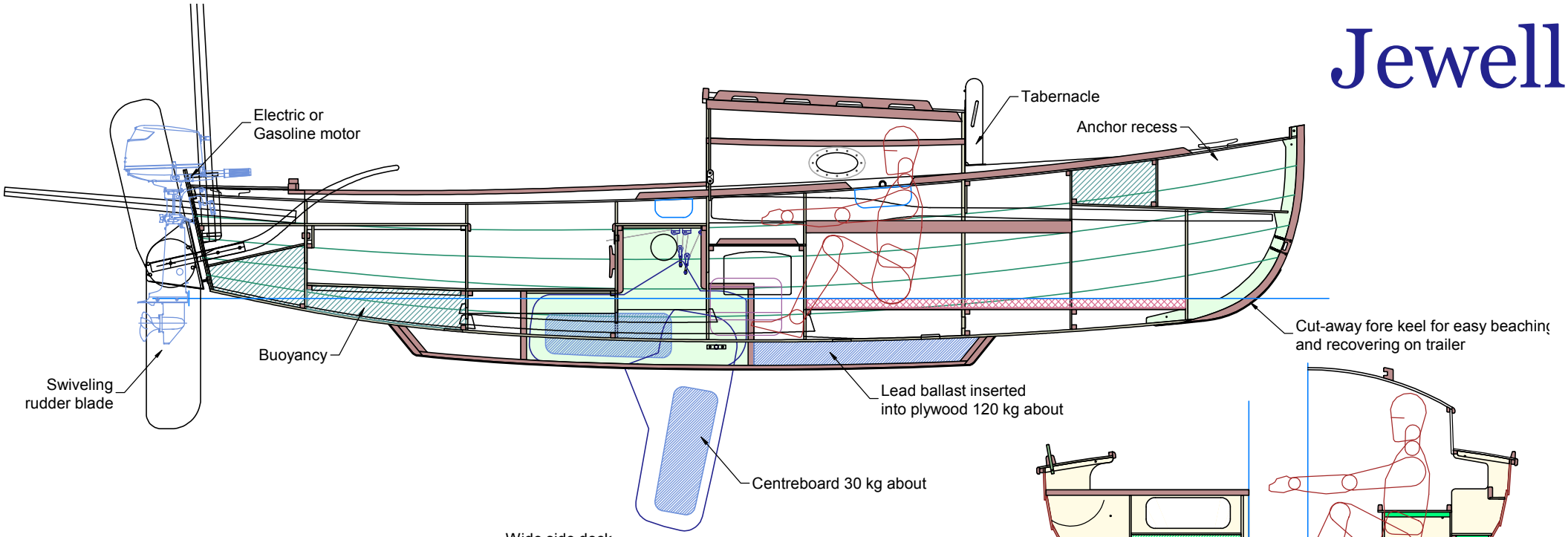

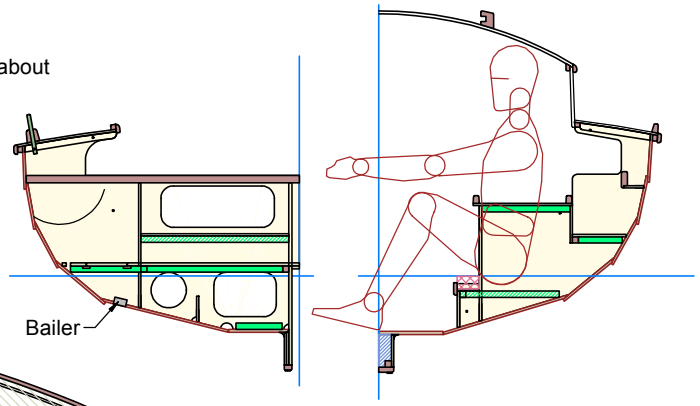

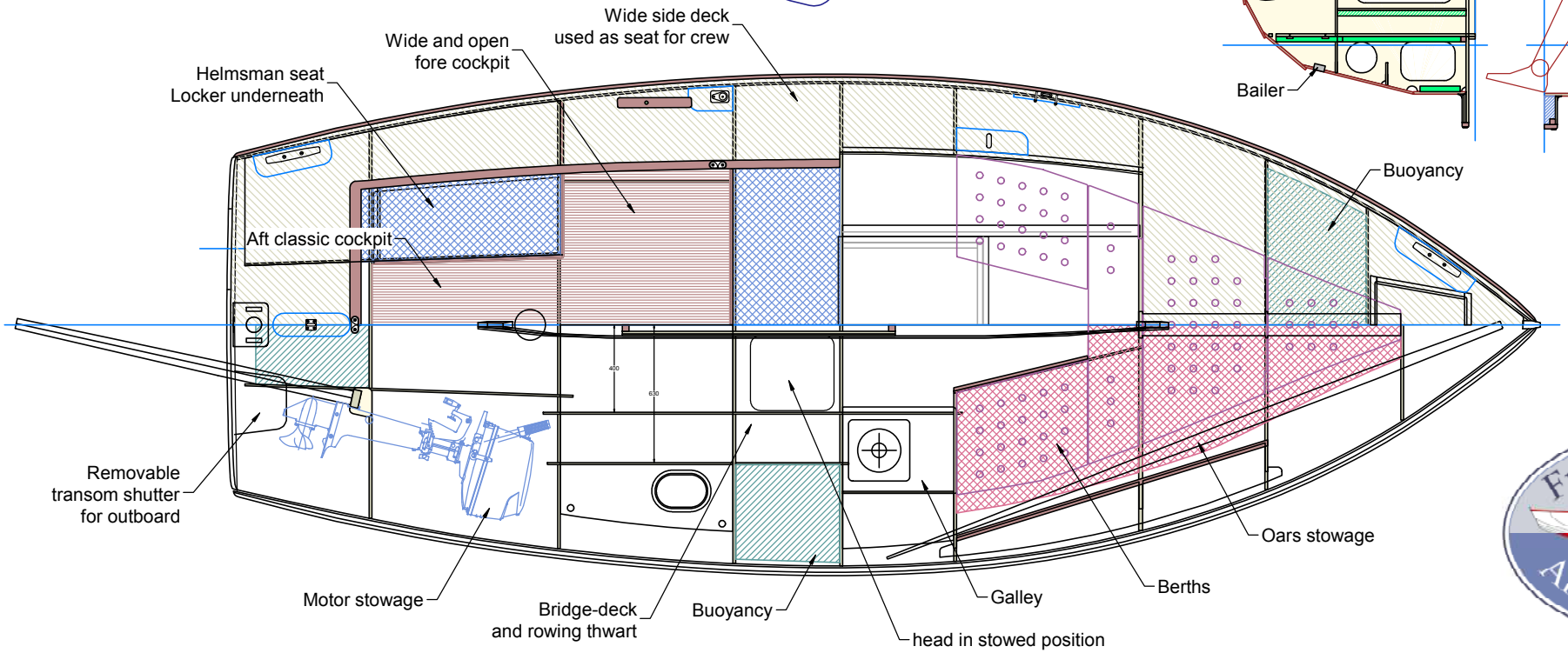

François Vivier
Architecte Naval